Legary poprzeczne 160x100 mm
skala 1:15
rzut z góry

Rys. 3.7

Legary nr 3 wykonać 4 szt. (8 par)

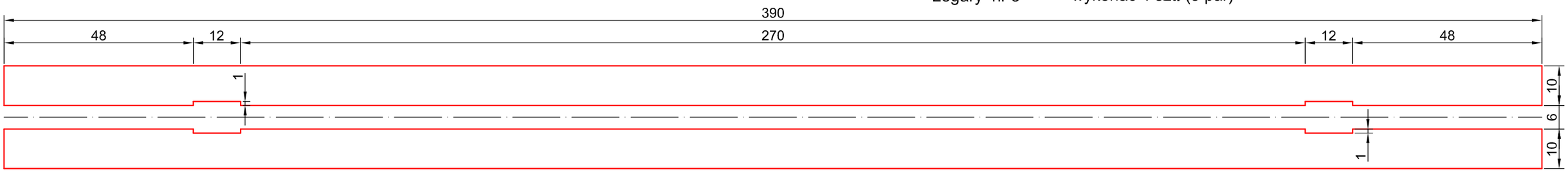

Połączenie pala z legarami poprzecznymi
Przekrój poprzeczny

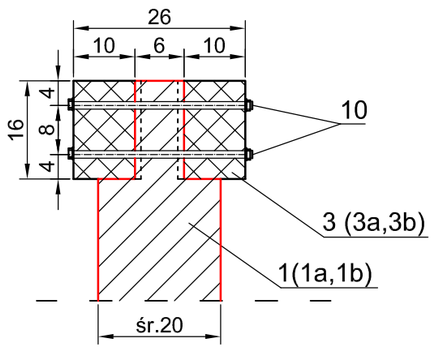

1 (1a,1b) - pale Ø200 mm
3 - legary poprzeczne 160x100mm
10 - śruba z łbem grzybk. M16/300 mm+podkł.+nakr.